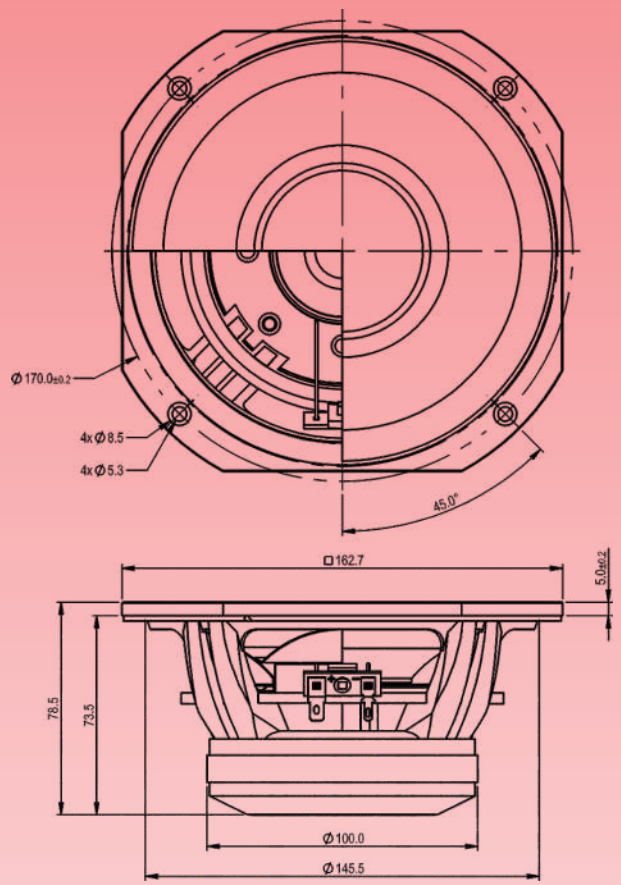

fabulous

6" ARRAY 5061-Mk1 M

6 Inch Midrange - Fabulous series

Fitur:

1. Daya magnet yang optimal dan tahan panas

Pemilihan material magnet *neodymium* yang ringan dan tahan panas serta desain motor yang melalui hasil pengukuran FEA *(Finite Element Analysis)* memberikan daya magnet yang optimal.

2.Minimum kompresi *(Low Compression)*

Motor dan *Chassis* didesain dengan penambahan ventilasi khusus sehingga tidak ada kompresi udara dan memberikan sirkulasi udara yang berfungsi sebagai pendingin.

3. Distorsi yang rendah

Penambahan *aluminium ring* pada *head yoke* memberikan hasil distorsi yang sangat rendah.

4. *Chassis* menggunakan desain khusus

Chassis yang kokoh terbuat dari material *aluminium diecast* dan dilengkapi desain ventilasi khusus pada bagian bawah *chassis* menghasilkan transfer panas yang baik

5. *Conepaper* tahan terhadap cuaca *(Weather Resistance Conepaper)*

Conepaper dilapisi dengan lapisan *weather Resistance* sehingga speaker cocok diaplikasikan untuk *indoor* ataupun *outdoor* serta dapat menghasilkan suara yang lebih baik.

6. Speaker *midrange* yang istimewa

Speaker driver yang sangat cocok digunakan untuk karakter *midrange* karena mampu menghasilkan suara yang detail dan natural pada frekuensi mid.

Spesifikasi

Diameter Speaker	: 6 inch / 152.4 mm
Impedansi	: 8 Ω
Nominal Power Handling[1]	: 180 Watt
Program Power[2]	: 360 Watt
Lebar Daerah Frekuensi	: 235Hz - 7800 Hz
Sensitivity (2.83 V / 1 m)	: 99 dB
Diameter Cone Efektif	: 132 mm
Medan Magnet	: 1.78 T
Berat Magnet	: 0.4 kg/14.1 Oz
Material Magnet	: Neodymium
Diameter Voice Coil	: 49.5 mm/1.9 inch
Material Voice Coil	: TILL
Berat Speaker	: 1.6 kg

(1) AES standard, test mode with continuous pink noise signal (6 dB crest factor; 2 hours) within the Fo to 10Fopower calculated on rated nominal impedance. Loudspeaker in free air.
(2) Power on continous program is defined as 3dB greater than nominal power handling.

Parameter "Thiele-Small"

Frekuensi Resonansi / Fs	: 235 Hz
DCR	: 5.6 Ω
Qts	: 0.50
Qes	: 0.60
Qms	: 2.97
Mms	: 13.1 g
Cms	: 0.04 mm/N
BL Product	: 13.1 Tm
Vas	: 1.0 liters
No	: 1.82%
Sd	: 136.8 cm²
Xmax	: 3.42 mm

Respon Bass

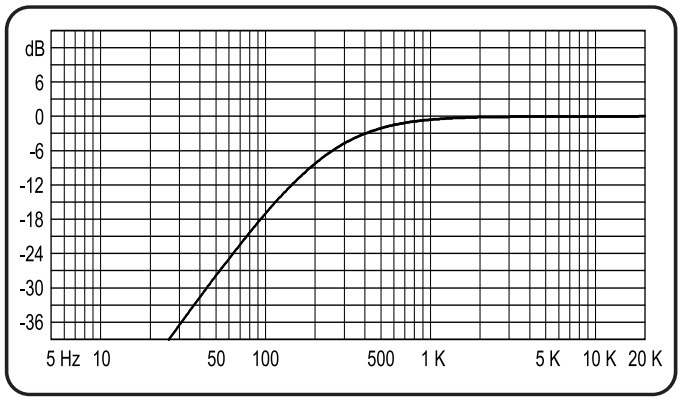

Respon Frekuensi

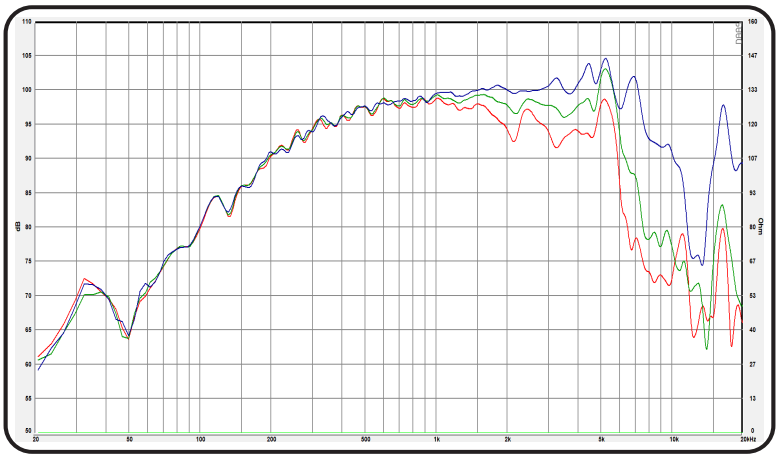

Impedansi

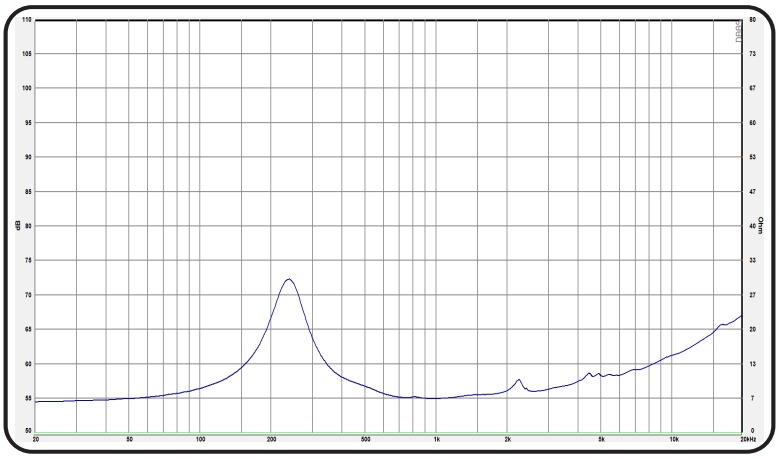

: on axis *: off axis 30°* *: off axis 60°*

- All data is taken using DAAS PRO in Chamber at distance 31.6 cm

Referensi Box Speaker

Dimensi Luar 7.07 Lt pada F3 402.2 Hz, Tebal Material 12 mm

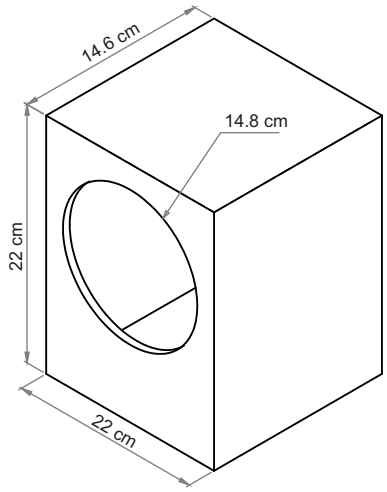

SHOWROOM

Surabaya : Jl. Genteng Besar No.15A, Genteng - Surabaya Telp. : +62 81 231833504 , +62 81 217334084

Jakarta : Ruko Glodok Plaza Blok F, No. 97, Mangga Besar - Jakarta Barat, +62-21 30525443, 6493139, Fax. : +62-21 6493171

www.acrspeaker.com