12" 1280 BLACK MAGIC

Rev.0 (10.07.2014)

APLIKASI PEMAKAIAN

Respon Frekuensi

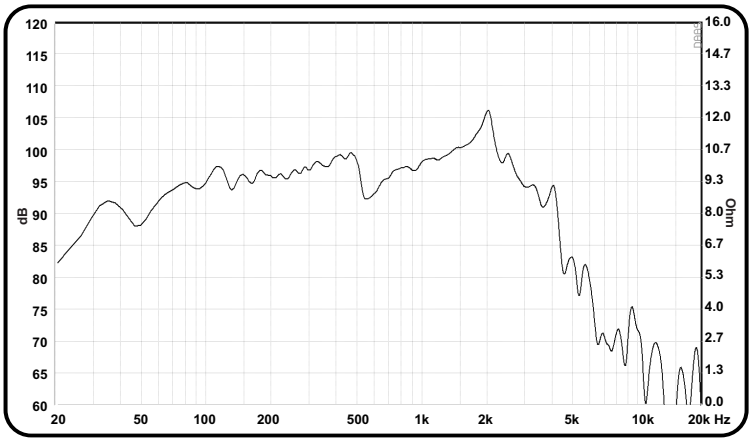

Impedansi

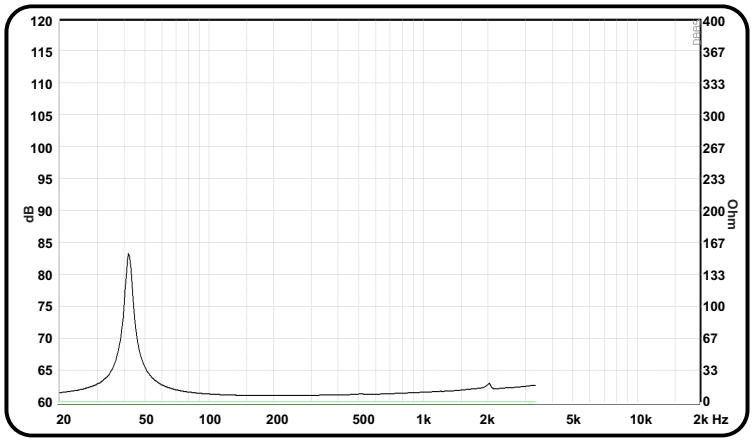

Spesifikasi

Diameter Frame (inch/mm)	12 inch /305 mm
Impedansi (Ω)	8 Ω
Daya maksimum (Watt)	500 Watt*
Lebar Daerah Frekuensi (Hz)	39 Hz - 4.2 KHz
SPL (2.83 V / 1 m) (dB)	97 dB
Conepaper Efektif diameter (mm)	255 mm
Kuat Medan Magnet (T)	0.72 T
Berat Magnet (Kg/Oz)	1.35 kg / 47.32 Oz
Voice Coil diameter (mm)	49.50 mm
Voice Coil material	Kapton

*IEC 268-5, (in box system, cut.off 20-500 Hz)

Parameter "Thiele-Small"

Frekuensi Resonansi / Fs (Hz)	39 Hz
DCR (Ω)	6.0 Ω
Qts	0.46
Qes	0.48
Qms	12.48
Mms (g)	48.0 g
Cms (mm/N)	0.29 mm/N
BL Product (Tm)	12.6 Tm
Vas (liters)	105.8 liters
No (%)	1.6 %
Sd (cm^2)	506.7 cm^2
Xmax (mm)	5.3 mm

Respon Bass

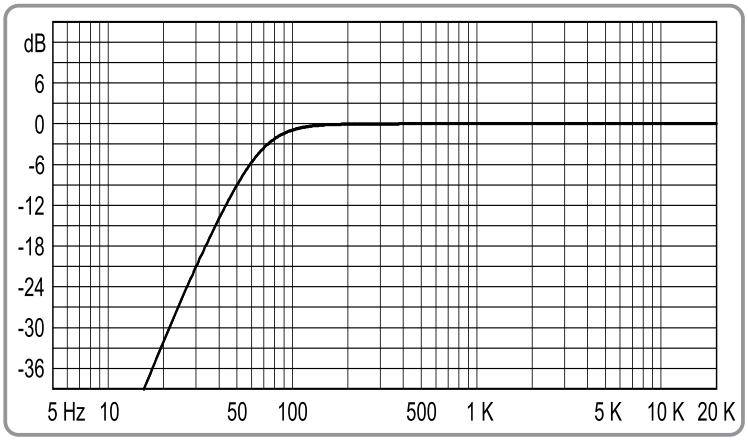

Referensi Box Speaker

Dimensi luar 49.7 Lt pada Fb 46.09 Hz
Tebal material 15 mm

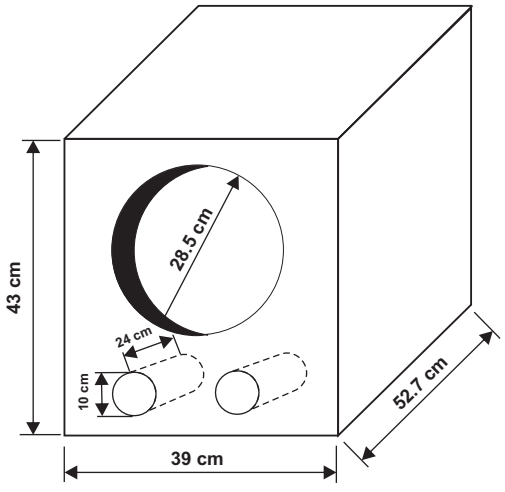

Keterangan :

A. **1. Sebagai sistem 3-way, dapat dipasang sebagai berikut :**

- Untuk Tweeter :
  - CD 250T1-08 (CD 2)**
  - CD 440T1-08 (CD 4) EXCELLENT BY ACR**
  - CD 440T1B-08 (CD 4B) EXCELLENT BY ACR**
  - CD 340T1N-08 (CD 7) EXCELLENT BY ACR**
- Untuk Mid : **12” 1280 ACR BLACK MAGIC**
- Untuk Subwoofer :
  - 18” PA-18890-MK II EXCELLENT PRO BY ACR***
  - 18” PA-18838 EXCELLENT PRO BY ACR***
  - 18” PA-113182 SW FABULOUS SERIES BY ACR***
  - 18” PA-11218 SW FABULOUS SERIES BY ACR***

2. Sebagai sistem 4-way, dapat dipasangkan sebagai berikut :

- Untuk Tweeter :
  - CD 250T1-08 (CD 2)**
  - CD 440T1-08 (CD 4) EXCELLENT BY ACR**
  - CD 440T1B-08 (CD 4B) EXCELLENT BY ACR**
  - CD 340T1N-08 (CD 7) EXCELLENT BY ACR**
- Untuk Mid-High : **12” 1280 ACR BLACK MAGIC**
- Untuk Mid-Low :
  - 15" 15900 PREMIER NEW BY ACR***
  - 15" 15700 DELUXE SERIES***
  - 15" 15890-MK II EXCELLENT BY ACR***
- Untuk Subwoofer :
  - 18” PA-18890-MK II EXCELLENT PRO BY ACR***
  - 18” PA-18838 EXCELLENT PRO BY ACR***
  - 18” PA-113182 SW FABULOUS SERIES BY ACR***
  - 18” PA-11218 SW FABULOUS SERIES BY ACR***

NB : ** (Apabila speaker anda mengalami kerusakan spare part, telah tersedia recone kitnya).
* (Telah tersedia voice coilnya), *** (Telah tersedia voice coil dan recone kit)

B. 1. Referensi Box Speaker ini perlu disesuaikan dengan tempat penggunaannya, didalam ruangan atau diluar ruangan (indoor/outdoor).
2. Speaker ini dapat juga menggunakan box speaker yang dijual bebas di pasaran umum.

C. Apabila ada perubahan desain yang menyebabkan perubahan parameter, informasi perubahan dilampirkan pada produk baru saja.

Showroom

Surabaya : Jl. Margomulyo No. 5, Tandes - Surabaya.
Telp. +62-81 231833504

Jakarta : Ruko Glodok Plaza Blok F no. 97
Jl. Pinangsia Raya, Mangga Besar - Jakarta Barat, Telp. +62-21 6493139